Endsektion Außenzahnradpumpe Baugröße 1
XV-Serie

EINPASS Ø 25,4

Anbauflansch: Alu
Körper: Alu
Enddeckel: Alu

Fördervolumen in ccm/U	Bestell-Nr. linksdrehend	Bestell-Nr. rechtsdrehend	Antriebswelle Arbeitsdruck P1 in bar	Antriebswelle max. zulässiges Wellendrehmoment in Nm	Mindestdrezahl in U/min	Spitzendrehzahl in U/min	Dimensionen A mm	Dimensionen B mm	Dimensionen IN / OUT D	Gewicht in kg
0,91	022-052-01050	022-052-01000	250	42,8	700	6000	78	37,3	G 3/8"	0,95
1,17	022-052-01150	022-052-01100	250	42,8	700	6000	79	37,8	G 3/8"	0,97
1,56	022-052-01250	022-052-01200	250	42,8	700	6000	80,5	38,5	G 3/8"	1,01
2,08	022-052-01350	022-052-01300	250	42,8	700	6000	82,5	39,5	G 3/8"	1,03
2,60	022-052-01450	022-052-01400	250	42,8	700	6000	84,5	40,5	G 3/8"	1,06
3,12	022-052-01550	022-052-01500	250	42,8	700	6000	86	41,5	G 3/8"	1,09
3,64	022-052-01650	022-052-01600	250	42,8	700	6000	88,5	42,5	G 3/8"	1,12
4,16	022-052-01750	022-052-01700	250	42,8	700	6000	90,5	43,5	G 3/8"	1,17
4,94	022-052-01850	022-052-01800	250	42,8	700	6000	93,5	45	G 3/8"	1,2
5,85	022-052-01950	022-052-01900	250	42,8	700	5000	97	46,8	G 3/8"	1,26
6,50	022-052-02050	022-052-02000	240	42,8	700	5000	99,5	48	G 3/8"	1,3
7,54	022-052-02150	022-052-02100	220	42,8	700	5000	103,5	50	G 3/8"	1,36
9,88	022-052-02250	022-052-02200	190	42,8	700	4000	112,5	54,5	G 3/8"	1,5

P1	begrenzt durch Antriebswelle / Pumpenkörper

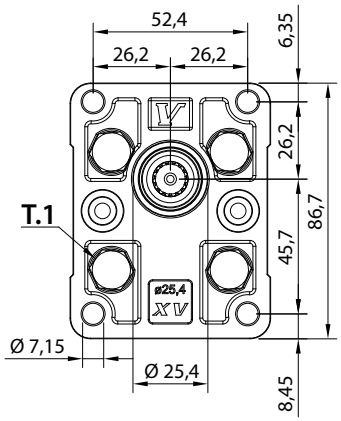

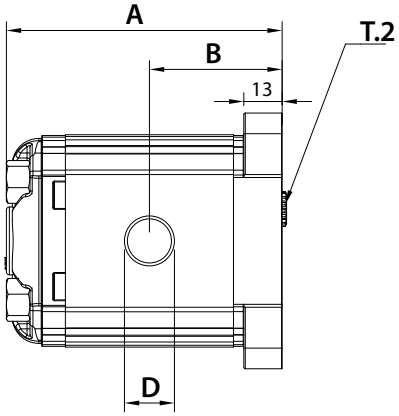

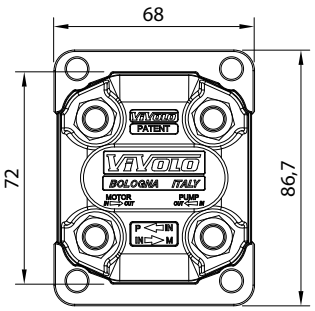

T.1 = 24.5÷29.4 [Nm] - Anzugsmoment - Schrauben M8
T.2 = 42,8 [Nm] - zulässiges Wellendrehmoment

Die Inhalte der Seiten wurden mit größter Sorgfalt erstellt. Für die Richtigkeit, Vollständigkeit und Aktualität der Inhalte können wir jedoch keine Gewähr übernehmen.
Nachdruck bzw. Kopie, auch auszugsweise, der Inhalte, Grafiken und Fotos ist ohne ausdrückliche Zustimmung der Geschäftsführung unzulässig.
Die angegebenen technischen Daten und Abmessungen sind nicht bindend. Wir behalten uns das Recht vor, jederzeit und ohne Ankündigung, Änderungen vorzunehmen.